Situation - 1:200

Ansicht A-A - 1:50

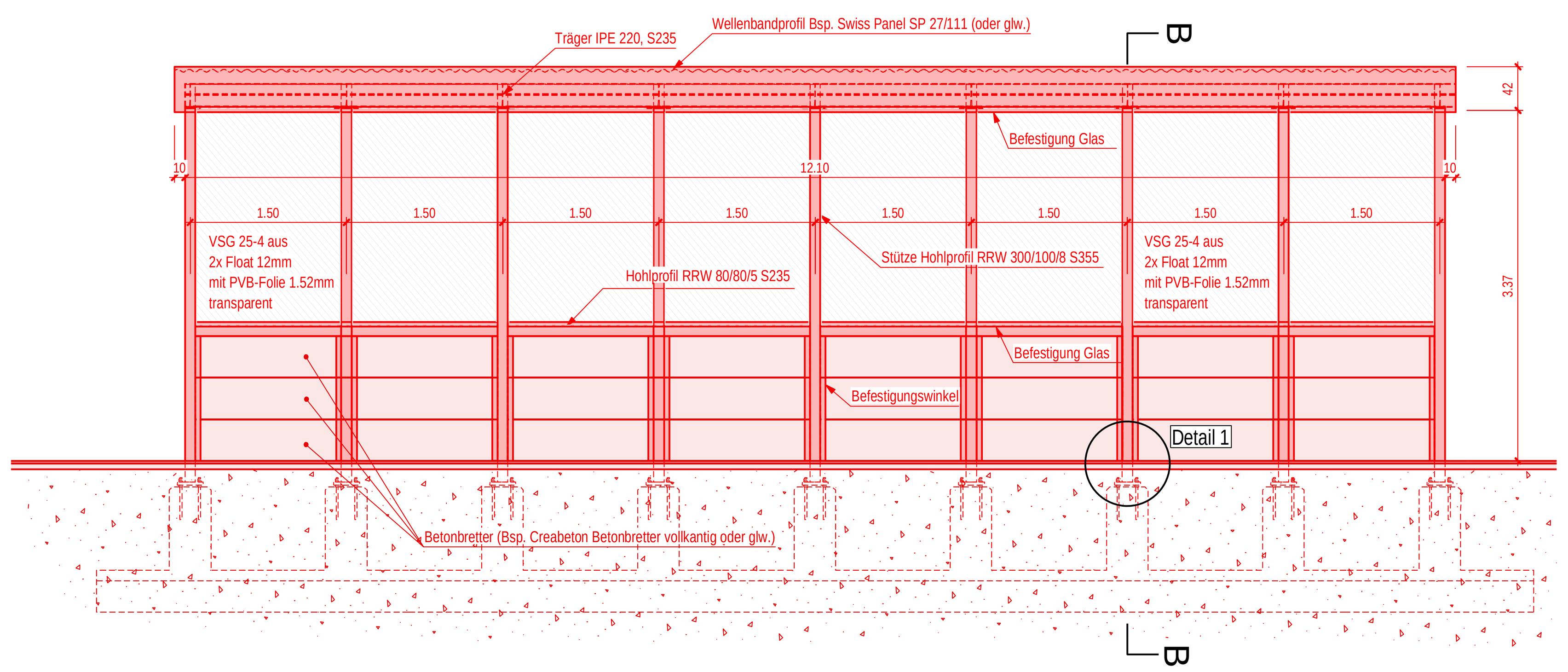

Aufsicht - 1:50

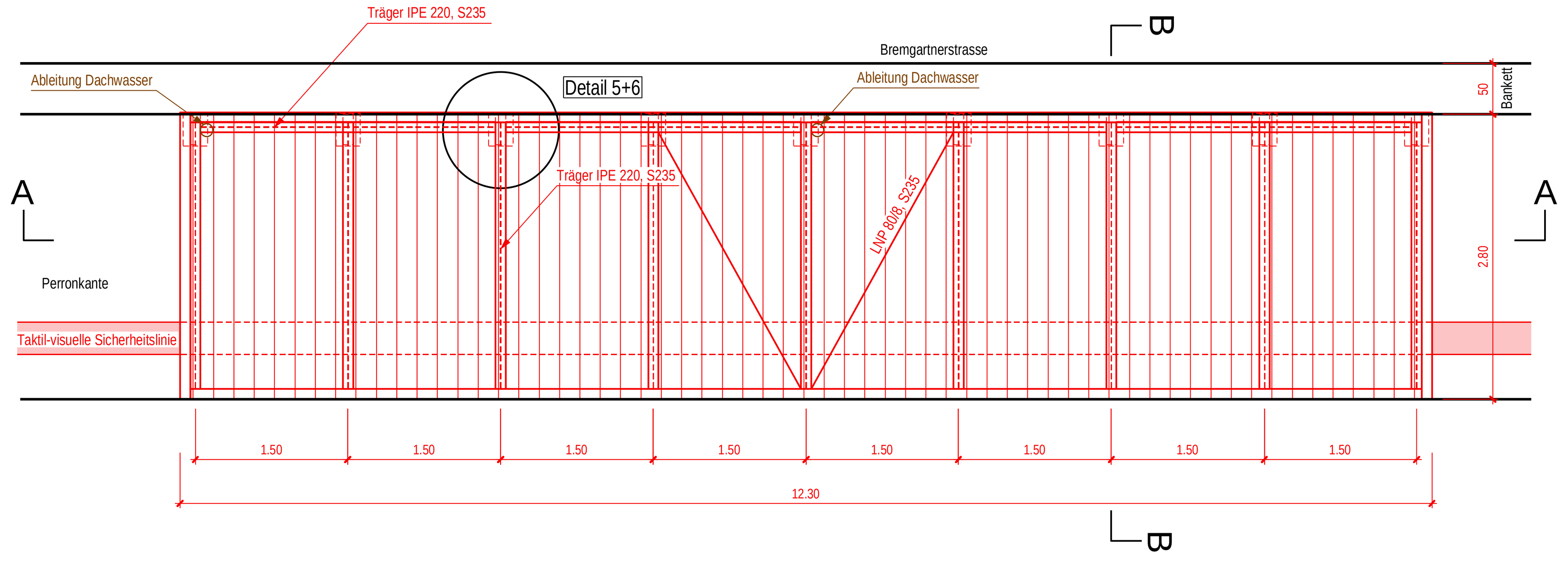

Schnitt B-B - 1:50

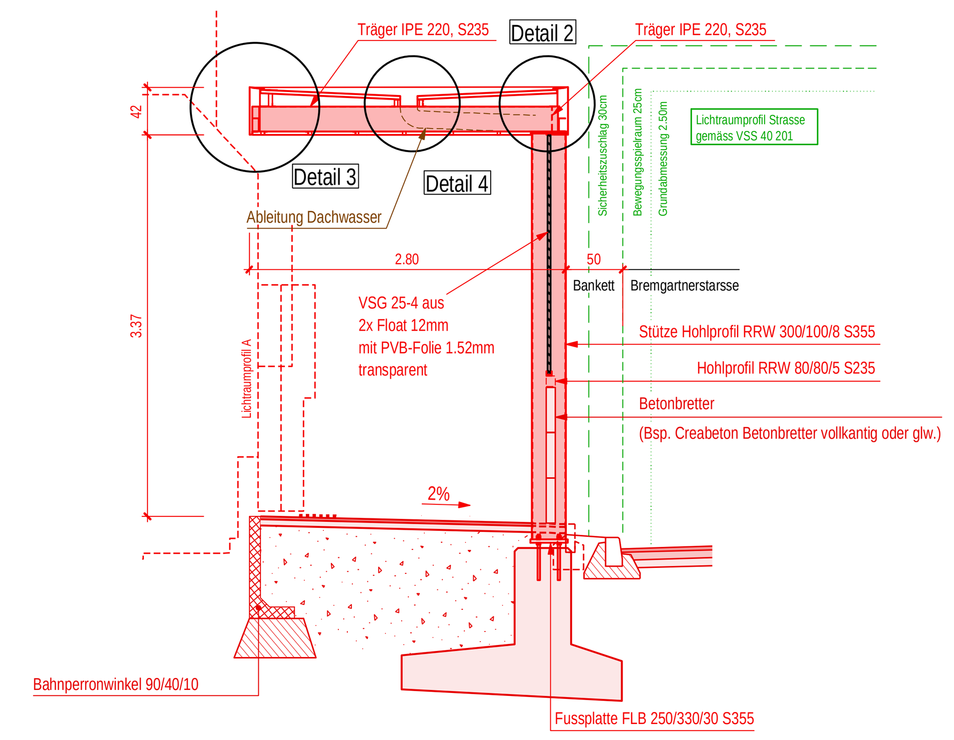

Detail 3 - 1:10

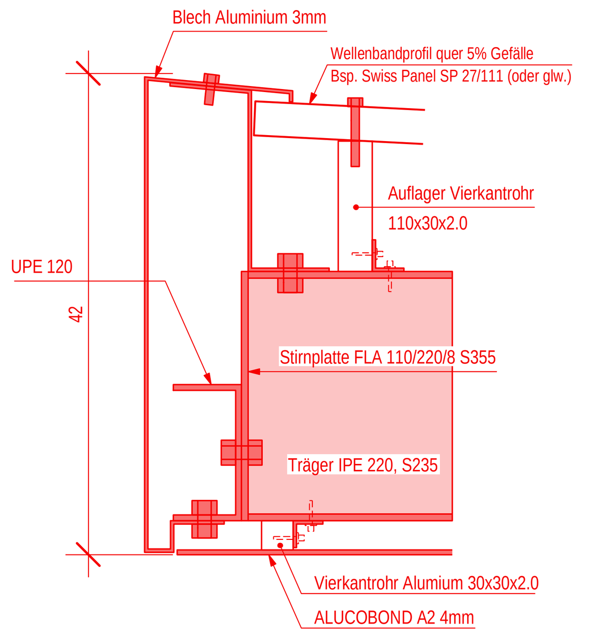

Detail 5 - 1:5

Kopfplatte (oben)

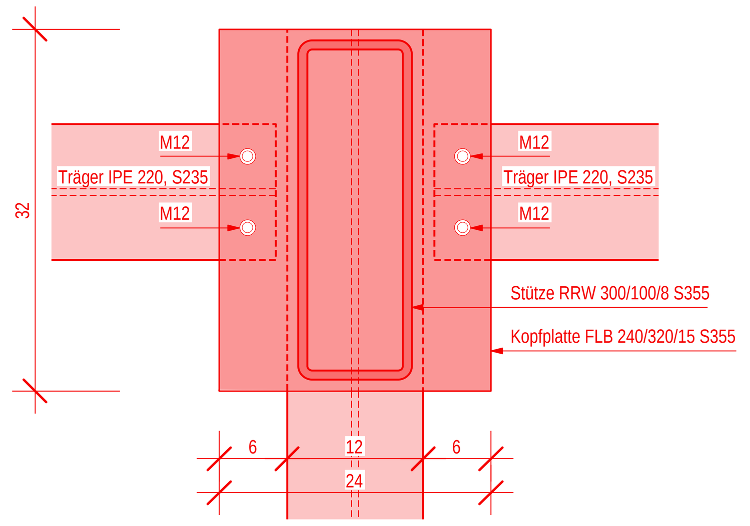

Detail 1 - 1:10

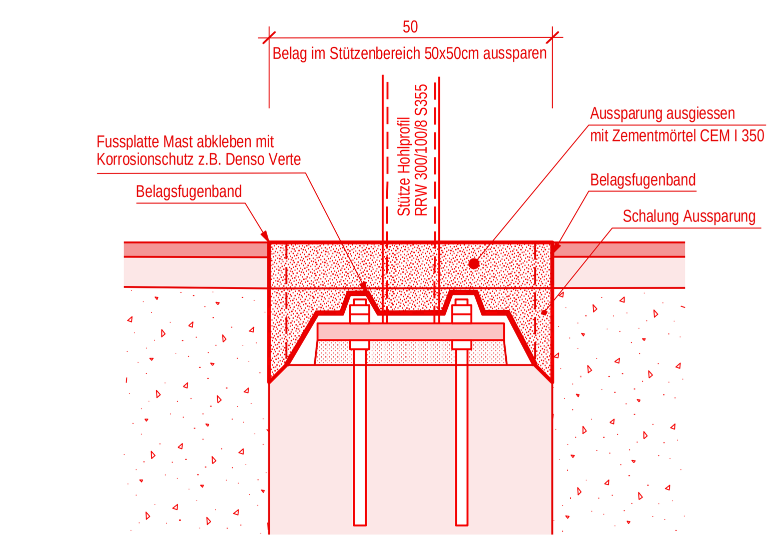

Anschluss und Fundation wird im Ausführungsprojekt definiert.

Detail 2 - 1:5

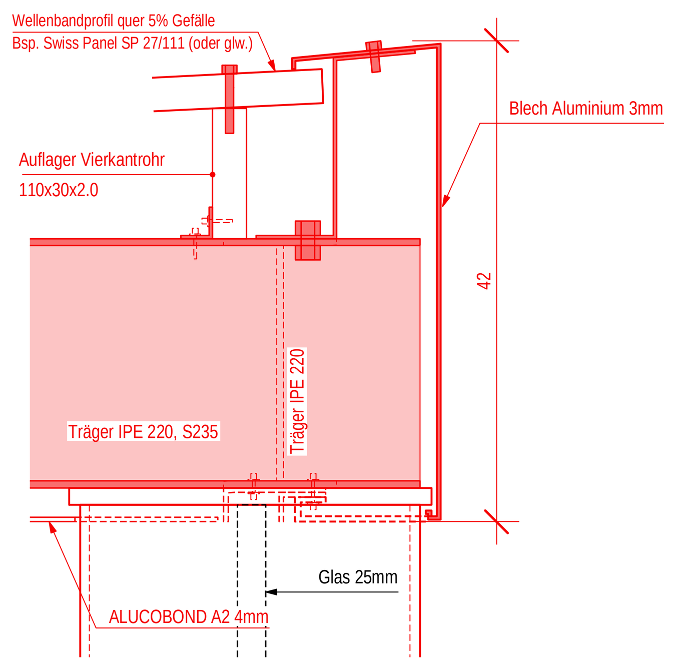

Detail 4 - 1:5

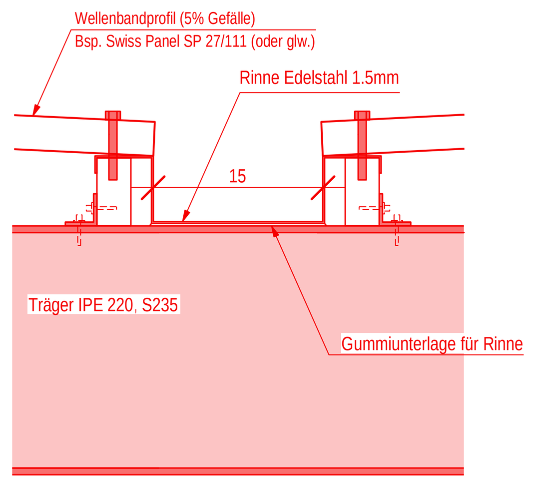

Detail 6 - 1:5

Fussplatte (unten)

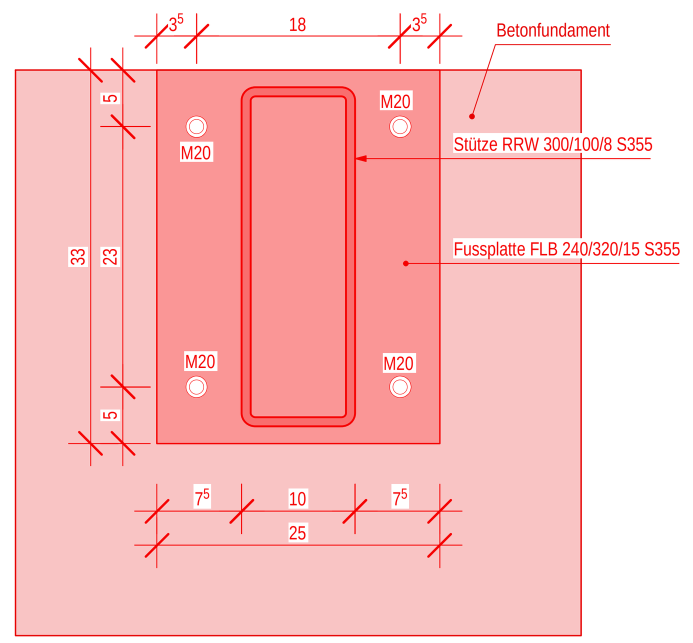

Doppelspur Dietikon

14.3

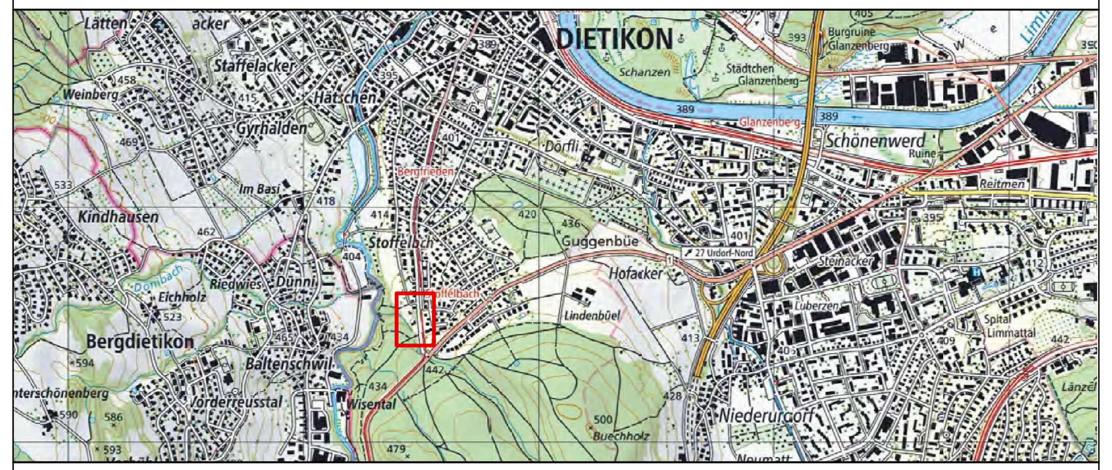

Aargau Verkehr AG			Projektverfasser	
Ort, Datum	Unterschriften		Ort, Datum	Unterschrift
Zürich, 31.07.2019	" sign. M. Grünenfelder " Stv. CEO und Grossprojekte (Mathias Grünenfelder)	" sign. D. Giger " Leiter Infrastruktur (Daniel Giger)	Zürich, 31.07.2019	" sign. B. Koller " (Bernard Koller)

Version	Verfasser Datum	Name	Visum	Bemerkungen	Format	Plan Nummer
0	31.05.2019	ml	Foe		210x50	700925.1100-193A
A	31.07.2019	KBu	Foe			
B						
C						
D						

Aargau Verkehr

Bearbeitungsstufe: Auflageprojekt

Gemeinde: Dietikon
Strasse: Bernstrasse - Bremgartnerstrasse
Strecke: Bremgarten - Dietikon
km / Bauwerk: km 16.590 - 18.400
Vorhaben: Aargau Verkehr, Doppelspur BD, Dietikon

Kanton Zürich
Baudirektion
Tiefbauamt

Projektieren und Realisieren

Bauwerksplan 1:200/50/10/5

Wartehalle Seitenperron
(Haltestelle Dietikon Stoffelbach)
Bahn Km 18.230

Projekt Nummer: 700925.1100

Projektverfasser

INGE Doppelspur

PÖYRY

JAUSLIN STEBLER
personalized engineering